TANGO

ART: A797 - TEKNO

PILETTA: -
PESO NETTO: 11 kg

ITEM: A797 - TEKNO

PLUG: -
NET WEIGHT: 11 kg

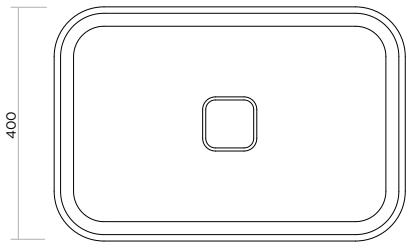

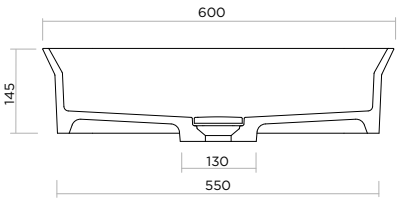

Misure interno vasca:
L 57,8 x P 37,8 x H 11,5 cm

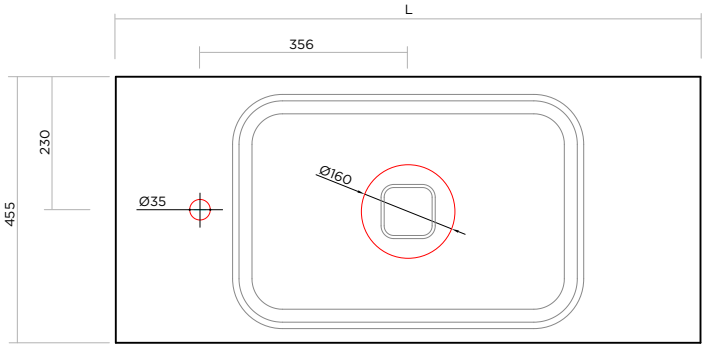

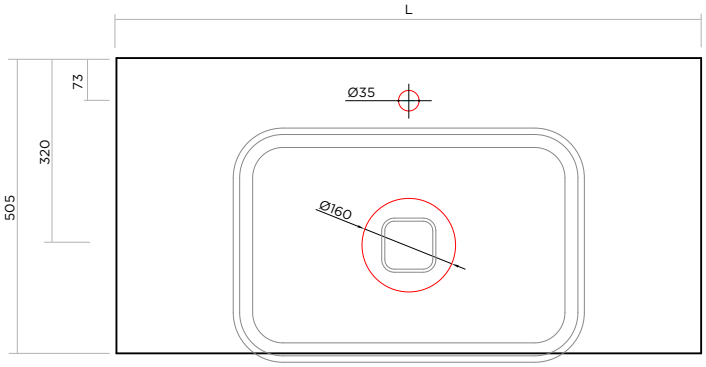

ARBI
BATHROOM

Arbi Arredobagno srl
Via L. Zanussi, 34/A - 33070 Brugnera (PN) - Italy
T. +39 0434 624822 - www.arbiarredobagno.it
info@arbirredobagno.it